Ciągły pomiar mętności
TURBICUBE

TURBICUBE 20 lub 1000 Korpus PVC

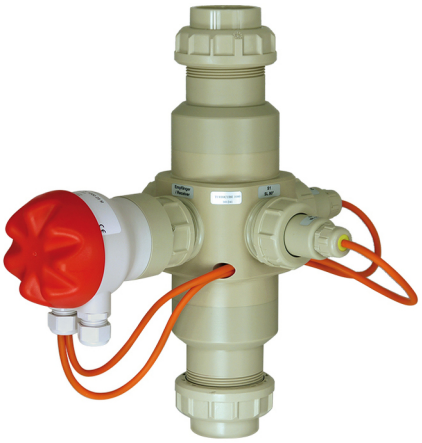

TURBICUBE 20 lub 1000 Korpus ppH

- **Ciągły pomiar mętności według normy ISO 7027 :**
  - **Światło rozproszone pod kątem 90°**
  - **Światło absorbowane pod kątem 180°**
- **Gładka powierzchnia komory - brak osadzających się cząstek**
- **Zakresy pomiarowe :**
  - **0,01...20 FNU**
  - **0,1...1000 FNU / FAU**
- **Sygnał wyjściowy 4-20 mA**
- **Przyłącza :**
  - **Złączki lub kołnierze**

ZASADA DZIAŁANIA

Układ pomiaru mętności TURBICUBE określa zmętnienie (przejrzystość) cieczy opierając się na zasadzie rozproszonego światła mierzonego pod kątem 90° przy użyciu światła podczerwonego o długości fali 860 nm (norma ISO 7027).

OPIS CZUJNIKA

Zintegrowana komora pomiarowa posiada dwa emitory IR oraz jeden odbiornik IR wraz z przetwornikiem elektronicznym sterowanym mikroprocesorem.
Czujnik dostarcza sygnał 4-20 mA w ustawionym zakresie pomiarowym.

TURBICUBE 20 :
5 zakresów pomiarowych wybieranych przełącznikiem DIP, od 0,01 do 20 FNU

TURBICUBE 1000
5 zakresów pomiarowych wybieranych przełącznikiem DIP, od 0,1 do 1000 FNU / FAU

ZASTOSOWANIE UKŁADU

- Nadzór odwiertów przy produkcji wody pitnej
- Nadzór membran ultrafiltracji lub odwróconej osmozy
- Kontrola przed wylotem z oczyszczalni ścieków
- Kontrola układów chłodzących
- Kontrola zapychania filtrów

444

BAMO POLSKA
Al. Krakowska 271 · 02-133 WARSZAWA
Nr tel. **+48 666 311 122** **URL** **www.bamopolska.pl**
E-mail info@bamopolska.pl

CHARAKTERYSTYKA TECHNICZNA

Zasilanie	24 V DC stabilne (10...30 V DC)
Pobór mocy	0,5 W
Sygnał wyjściowy	4-20 mA
Temperatura otoczenia	+5...+45 °C
Temperatura procesowa	+5...+60 °C (PVC) +5...+80 °C (PPH)
Maks. ciśnienie	6 bar / 20°C, (PVC lub PPH) 1 bar / 60°C, (PVC lub PP)
MATERIAŁY	
Armatura	Korpus PVC lub PPH
Podłączenie elektryczne	Obudowa tworzywowa PBT wzmocniona włóknem szklanym, szczelność IP 65 według EN 60.529
Uszczelki	EPDM (inne na zapytanie)
Czujniki	Szkło Borokrzemowe, powłoka Cleanosil

ZAKRESY POMIAROWE

TURBICUBE 20					
DN 20...DN 100	0,01...1 FNU	0,01...2 FNU	0,01...5 FNU	0,01...10 FNU	0,01...20 FNU

TURBICUBE 1000					
DN 20...DN 65	0,1...0,50 FNU	0,1...100 FNU	0,1...200 FNU	0,1...500 FNU	100...1000 FAU
DN 80...DN 100	0,1...0,50 FNU	0,1...100 FNU	0,1...200 FNU	0,1...300 FNU	100...1000 FAU

Dokładność	±5 % odczytywanej wartości, ±1 % zakresu pomiarowego
Rozdzielczość	0,001...0,2 FNU według zakresu pomiarowego
Kompensacja koloru	Zintegrowana z TURBICUBE 20
Sterowanie	Komutator DIP 6-drogowy, potencjometr do kalibracji
Sygnalizacja	LED stanu (zielony), LED “Błędu” (czerwony)
Elementy przyłączeniowe	Przyłącze na złączki PVC do wklejenia – DN 20...DN 100 Przyłącze na złączki PPH do wspawania – DN 20...DN 100 Kołnierze ISO 7005, EN 1092, DIN 2501, PVC, PPH – DN 20...DN 100
Oznakowanie CE	TURBICUBE spełnia wymogi prawne obowiązujących Dykretyk Europejskich.

DOPUSZCZONY SPOSÓB MONTAŻU

Jedynie w rurociągach pionowych z cieczą cyrkulującą ku górze.
Odcinki proste przed wlotem (dolny) oraz za wylotem (górny) odpowiednio 600 oraz 400 mm

MOCOWANIE

Korpus TURBICUBE posiada 4 otwory z otworami M6 do wzmocnienia mocowania na panelu lub montaż ściennego wspornika PVC (dostępny jako opcja).

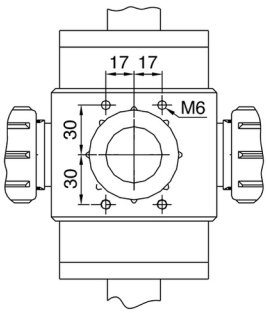

BAMO POLSKA
Al. Krakowska 271 · 02-133 WARSZAWA
Nr tel. +48 666 311 122 **URL** **www.bamopolska.pl**
E-mail info@bamopolska.pl

Ciągły pomiar mętności
TURBICUBE

WYMIARY

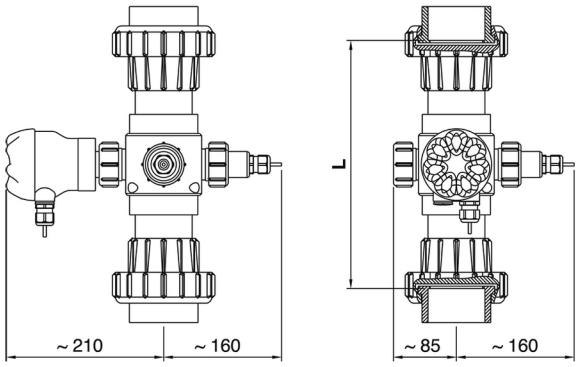

TURBICUBE VV... DN 20 – DN 65

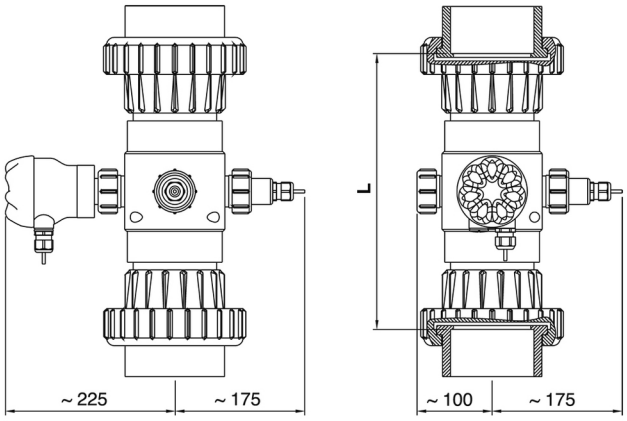

TURBICUBE VV... DN 80, DN 100

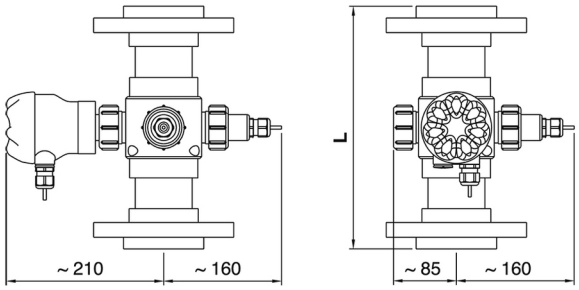

TURBICUBE FF... DN 20 – DN 65

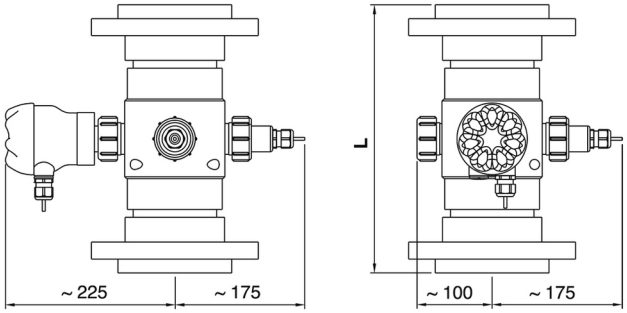

TURBICUBE FF... DN 80, DN 100

Ogólna tolerancja : ±2 mm

DN	Ø d	L → PVC / Złączki	L → PVC / Kołnierze	L → PPH / Złączki	L → PP / Kołnierze
DN 20	Ø 25	240	240	300	300
DN 25	Ø 32	240	240	300	300
DN 32	Ø 40	240	240	300	300
DN 40	Ø 50	240	240	300	300
DN 50	Ø 63	262	262	342	300
DN 65	Ø 75	314	314	342	300
DN 80	Ø 90	347	347	394	400
DN 100	Ø 110	347	347	394	400

KODY I REFERENCJE

Kod	Referencje	Opis	
444 100	Wspornik TURBICUBE	Komplet śruba + kątowniki PVC do mocowania TURBICUBE na ścianie	
444 112	TURBICUBE VV 1000 1 2 M	Armatura PVC - Zakres 0,1...1000 FNU - Przyłącze na złączki do wklejenia	DN 20
444 113	TURBICUBE VV 1000 1 3 M	–	DN 25
444 114	TURBICUBE VV 1000 1 4 M	–	DN 32
444 115	TURBICUBE VV 1000 1 5 M	–	DN 40
444 116	TURBICUBE VV 1000 1 6 M	–	DN 50
444 117	TURBICUBE VV 1000 1 7 M	–	DN 65
444 118	TURBICUBE VV 1000 1 8 M	–	DN 80
444 119	TURBICUBE VV 1000 1 9 M	–	DN 100
444 212	TURBICUBE VV 20 1 2 M	Armatura PVC - Zakres 0,01...20 FNU - Przyłącze na złączki do wklejenia	DN 20
444 213	TURBICUBE VV 20 1 3 M	–	DN 25
444 214	TURBICUBE VV 20 1 4 M	–	DN 32
444 215	TURBICUBE VV 20 1 5 M	–	DN 40
444 216	TURBICUBE VV 20 1 6 M	–	DN 50
444 217	TURBICUBE VV 20 1 7 M	–	DN 65
444 218	TURBICUBE VV 20 1 8 M	–	DN 80
444 219	TURBICUBE VV 20 1 9 M	–	DN 100
444 122	TURBICUBE FF 1000 1 2 M	Armatura PVC - Zakres 0,1...1000 FNU - Przyłącze kołnierzowe	DN 20
444 123	TURBICUBE FF 1000 1 3 M	–	DN 25
444 124	TURBICUBE FF 1000 1 4 M	–	DN 32
444 125	TURBICUBE FF 1000 1 5 M	–	DN 40
444 126	TURBICUBE FF 1000 1 6 M	–	DN 50
444 127	TURBICUBE FF 1000 1 7 M	–	DN 65
444 128	TURBICUBE FF 1000 1 8 M	–	DN 80
444 129	TURBICUBE FF 1000 1 9 M	–	DN 100
444 222	TURBICUBE FF 20 1 2 M	Armatura PVC - Zakres 0,01 do 20 FNU - Przyłącze kołnierzowe	DN 20
444 223	TURBICUBE FF 20 1 3 M	–	DN 25
444 224	TURBICUBE FF 20 1 4 M	–	DN 32
444 225	TURBICUBE FF 20 1 5 M	–	DN 40
444 226	TURBICUBE FF 20 1 6 M	–	DN 50
444 227	TURBICUBE FF 20 1 7 M	–	DN 65
444 228	TURBICUBE FF 20 1 8 M	–	DN 80
444 229	TURBICUBE FF 20 1 9 M	–	DN 100
444 322	TURBICUBE VV 1000 2 2 M	Armatura PPH - Zakres 0,1...1000 FNU - Przyłącze na złączki do wspawania	DN 20
444 323	TURBICUBE VV 1000 2 3 M	–	DN 25
444 324	TURBICUBE VV 1000 2 4 M	–	DN 32
444 325	TURBICUBE VV 1000 2 5 M	–	DN 40
444 326	TURBICUBE VV 1000 2 6 M	–	DN 50
444 327	TURBICUBE VV 1000 2 7 M	–	DN 65
444 328	TURBICUBE VV 1000 2 8 M	–	DN 80
444 329	TURBICUBE VV 1000 2 9 M	–	DN 100
444 422	TURBICUBE VV 20 2 2 M	Armatura PPH - Zakres 0,01...20 FNU - Przyłącze na złączki do wspawania	DN 20
444 423	TURBICUBE VV 20 2 3 M	–	DN 25
444 424	TURBICUBE VV 20 2 4 M	–	DN 32
444 425	TURBICUBE VV 20 2 5 M	–	DN 40
444 426	TURBICUBE VV 20 2 6 M	–	DN 50
444 427	TURBICUBE VV 20 2 7 M	–	DN 65
444 428	TURBICUBE VV 20 2 8 M	–	DN 80
444 429	TURBICUBE VV 20 2 9 M	–	DN 100

444

BAMO POLSKA
Al. Krakowska 271 · 02-133 WARSZAWA
Nr tel. **+48 666 311 122** **URL** **www.bamopolska.pl**
E-mail info@bamopolska.pl

KODY I REFERENCJE (c.d.)

Kod	Referencje	Opis	
444 332	TURBICUBE FF 1000 2 2 M	Armatura PPH - Zakres 0,1...1000 FNU - Kołnierze	DN 20
444 333	TURBICUBE FF 1000 2 3 M	–	DN 25
444 334	TURBICUBE FF 1000 2 4 M	–	DN 32
444 335	TURBICUBE FF 1000 2 5 M	–	DN 40
444 336	TURBICUBE FF 1000 2 6 M	–	DN 50
444 337	TURBICUBE FF 1000 2 7 M	–	DN 65
444 338	TURBICUBE FF 1000 2 8 M	–	DN 80
444 339	TURBICUBE FF 1000 2 9 M	–	DN 100
444 433	TURBICUBE FF 20 2 2 M	Armatura PPH - Zakres 0,01 do 20 FNU - Kołnierze	DN 20
444 433	TURBICUBE FF 20 2 3 M	–	DN 25
444 434	TURBICUBE FF 20 2 4 M	–	DN 32
444 435	TURBICUBE FF 20 2 5 M	–	DN 40
444 436	TURBICUBE FF 20 2 6 M	–	DN 50
444 437	TURBICUBE FF 20 2 7 M	–	DN 65
444 438	TURBICUBE FF 20 2 8 M	–	DN 80
444 439	TURBICUBE FF 20 2 9 M	–	DN 100

444

Akcesoria :

Kod	Opis
444 910	Klucz dynamometryczny do poprawnego montażu szkła optycznego.

Klucz dynamometryczny